ООО "НЕФТЕКАМСКИЕ МАНИПУЛЯТОРЫ"

ИСТРУКЦИЯ ПО СБОРКЕ

КОРЗИНА МОНТАЖНАЯ (ЛЮЛЬКА) С НЕПРОВОДЯЩИМИ (ИЗОЛИРУЮЩИМИ) КОМПОНЕНТАМИ ДЛЯ МАШИН С КМУ И АВТОКРАНОВ

ТУ 3178-001-0176915419-2015

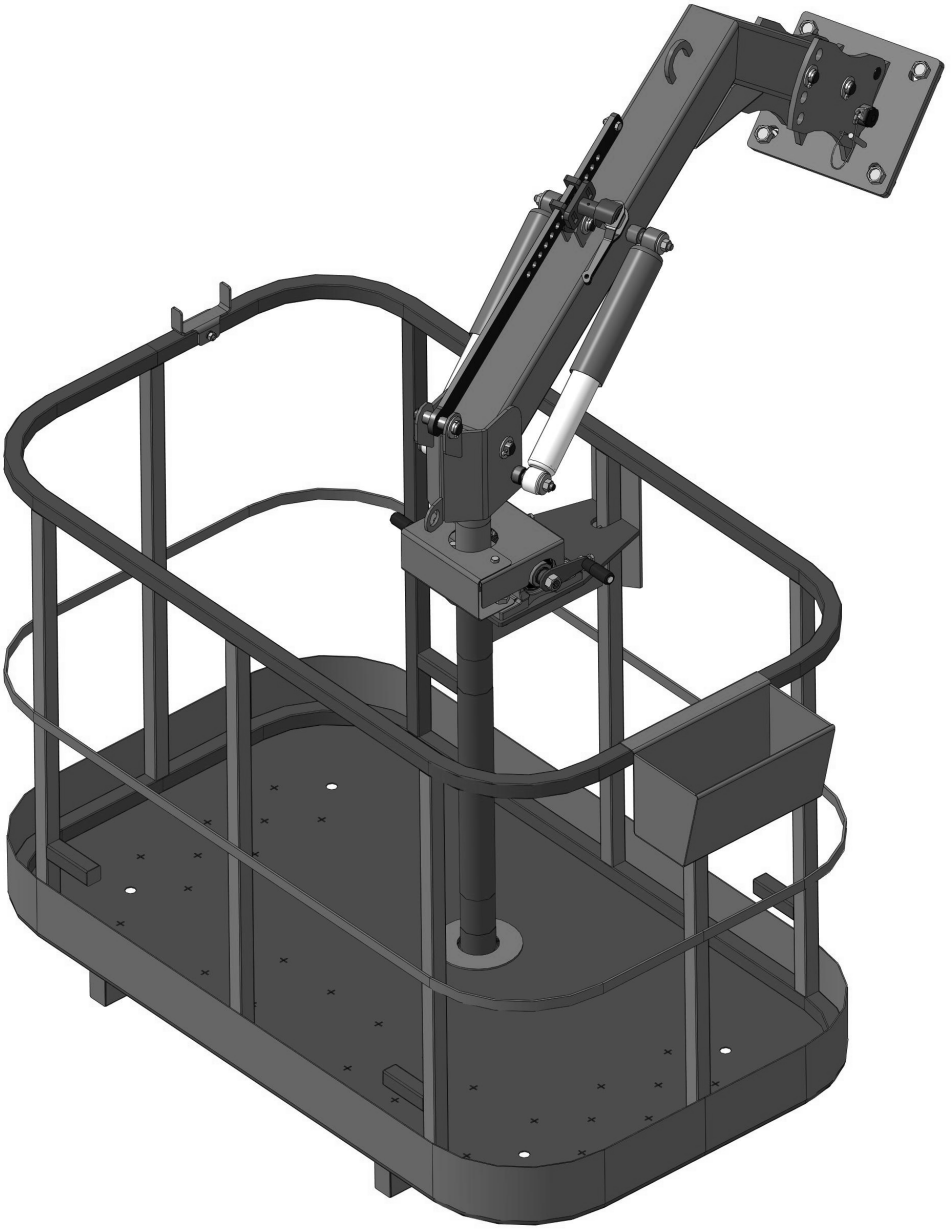

Республика Башкортостан, г.Нефтекамск,
ул. Магистральная, д 17 Б, помещение 11

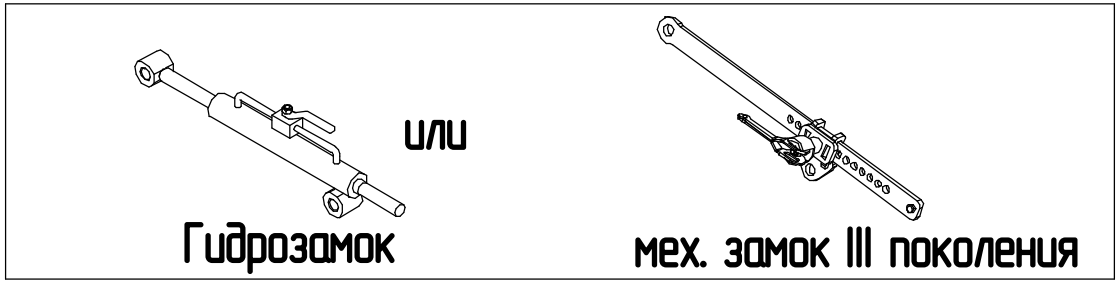

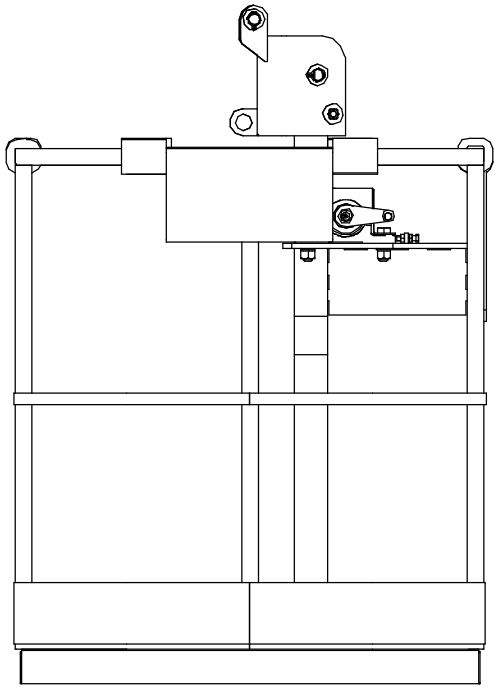

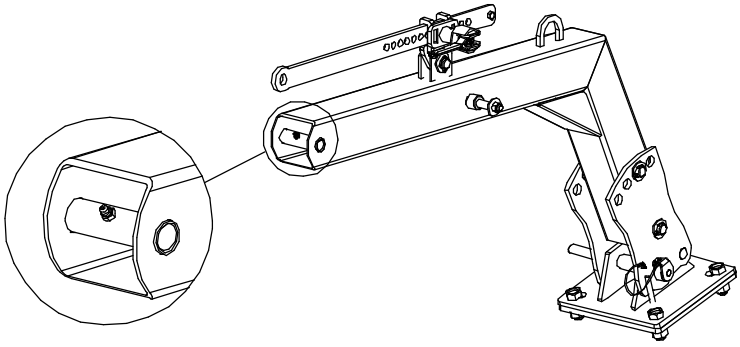

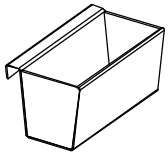

1x

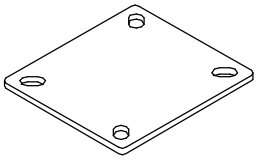

1x

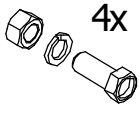

4x

M20

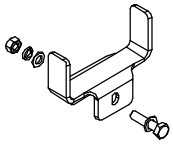

1x

M8

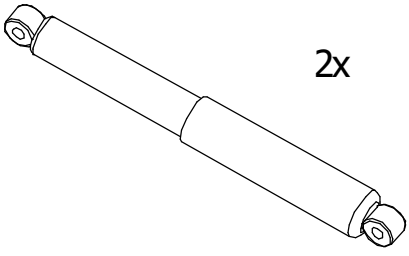

2x

9x

9x

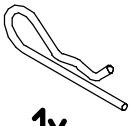

1x

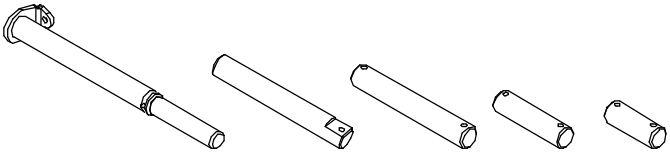

1x 1x 2x 1x 1x

Используемый инструмент при сборке

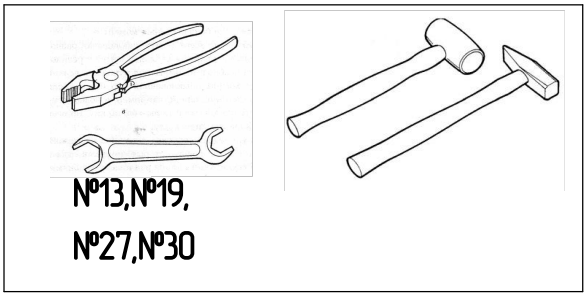

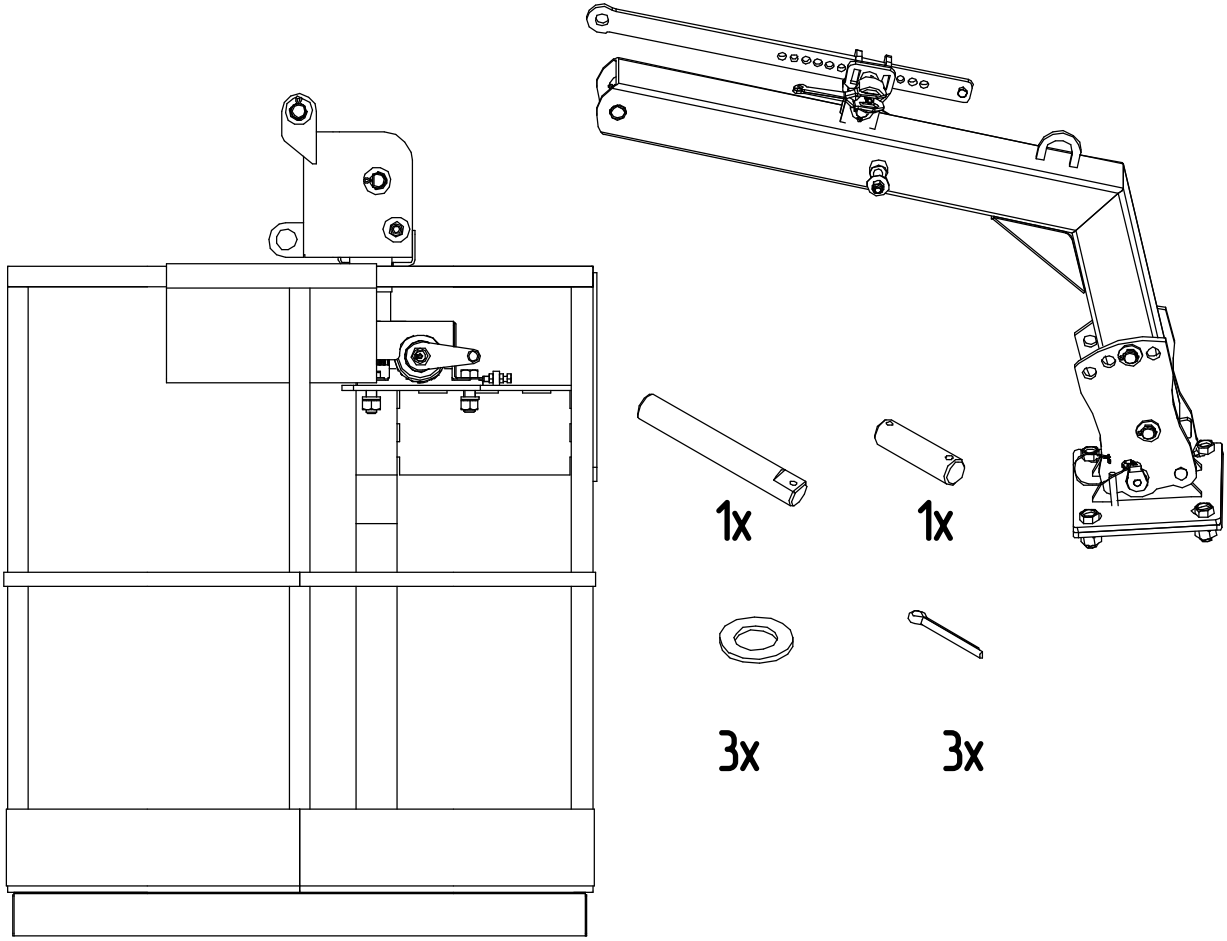

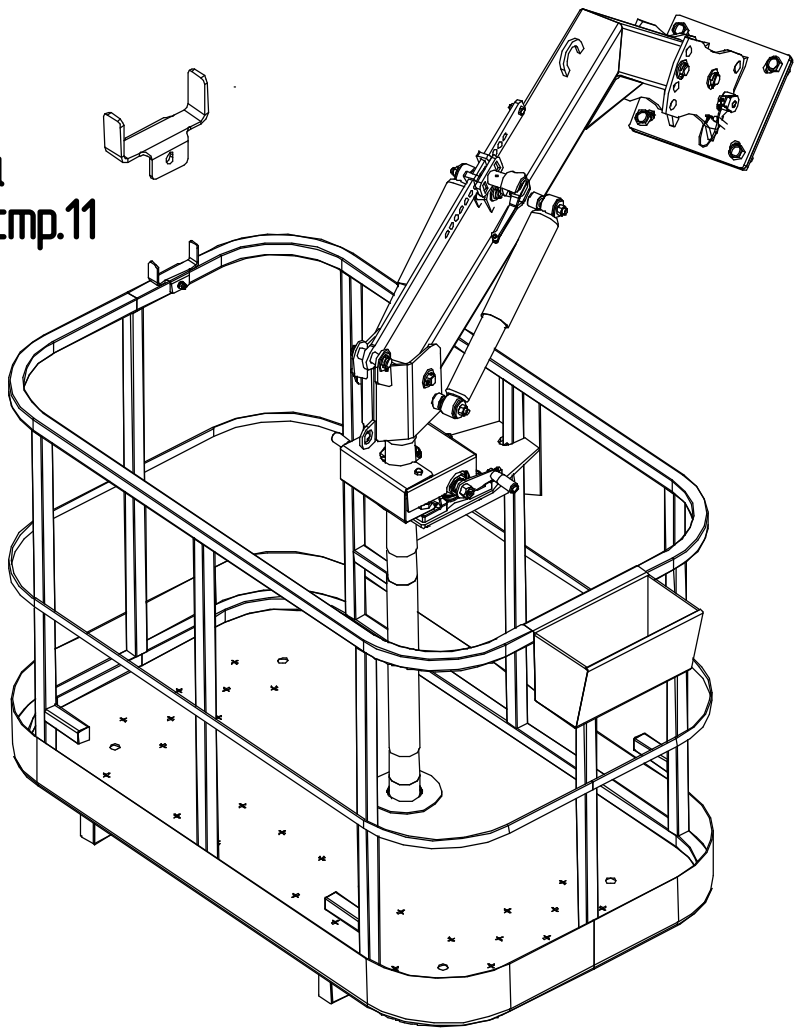

Установка упора
для гусака см. стр.11

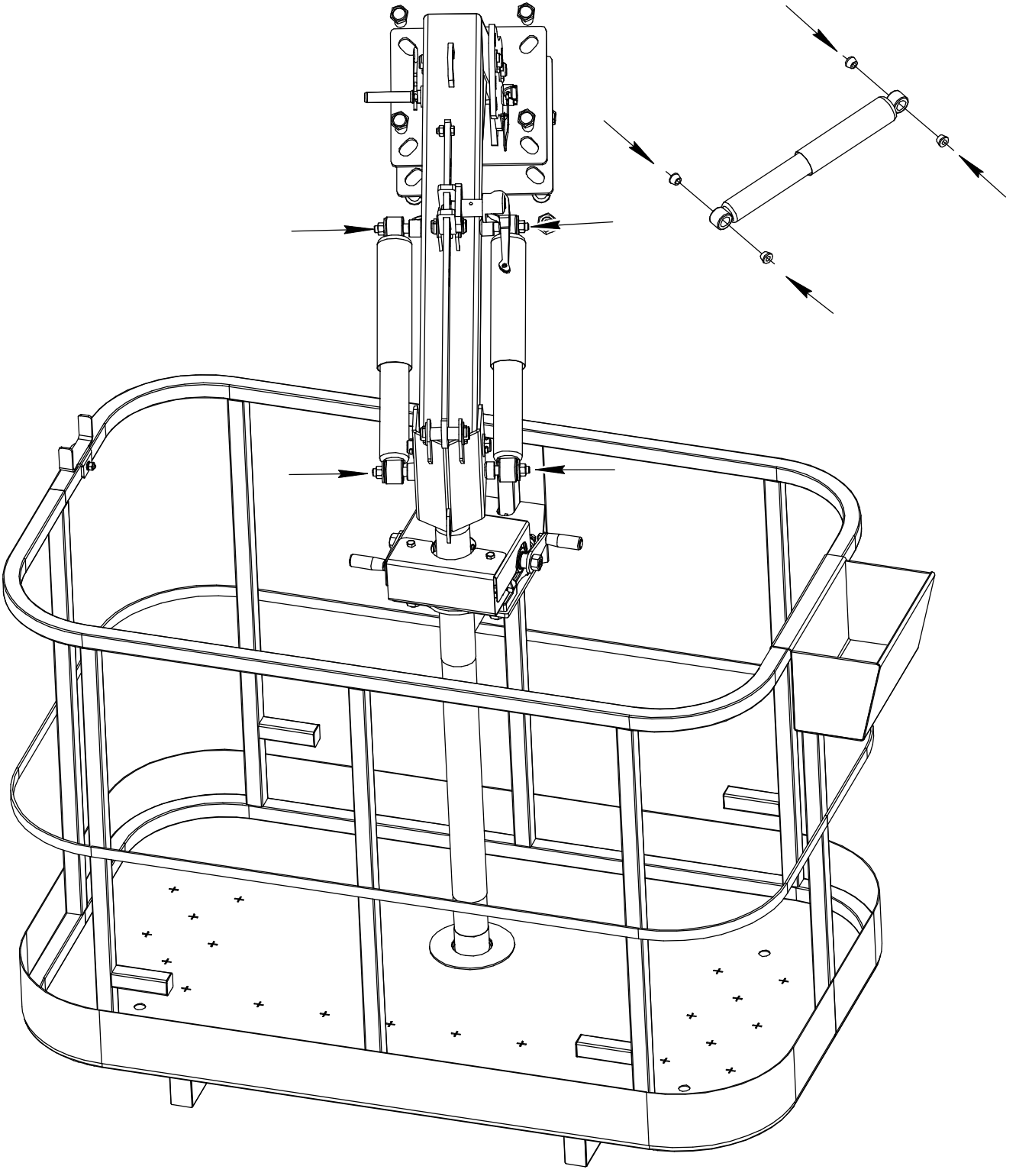

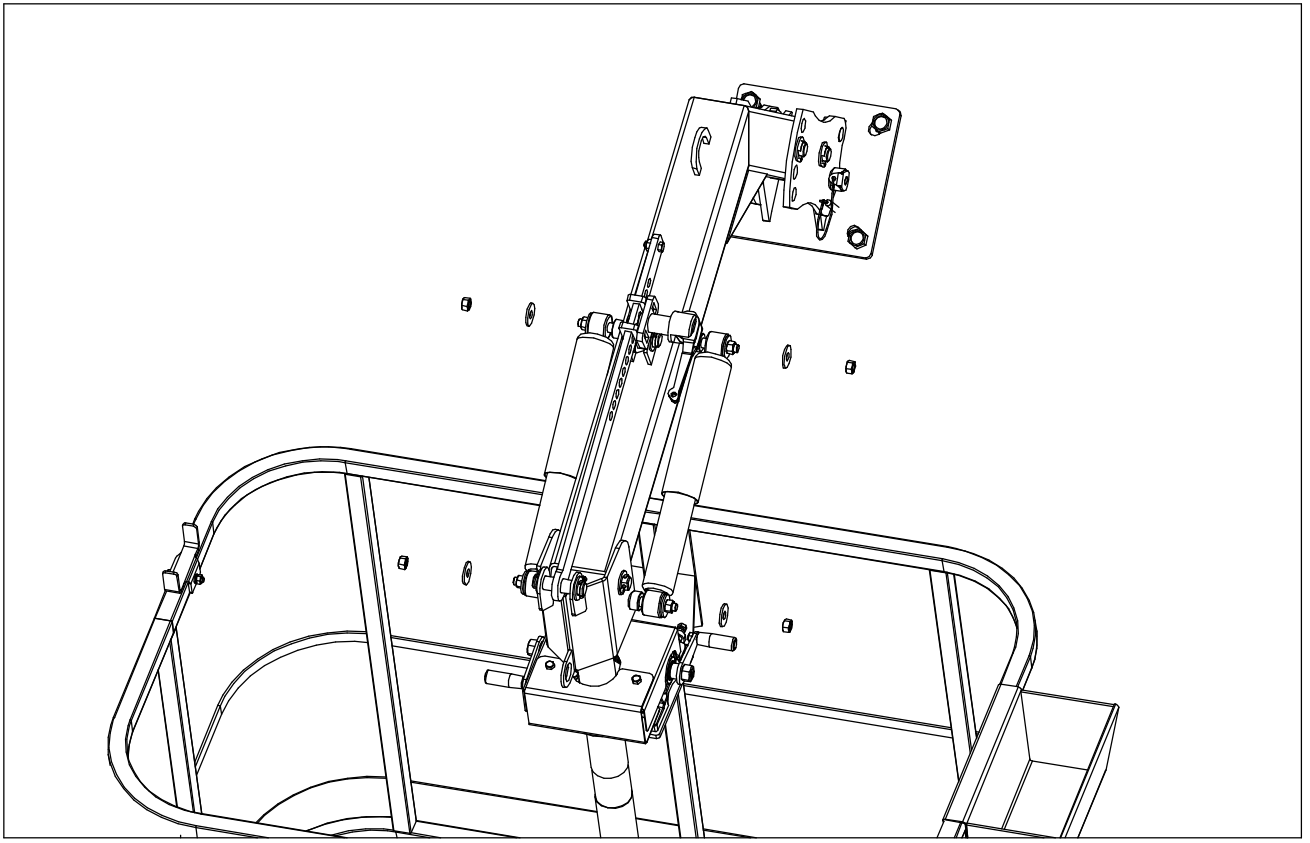

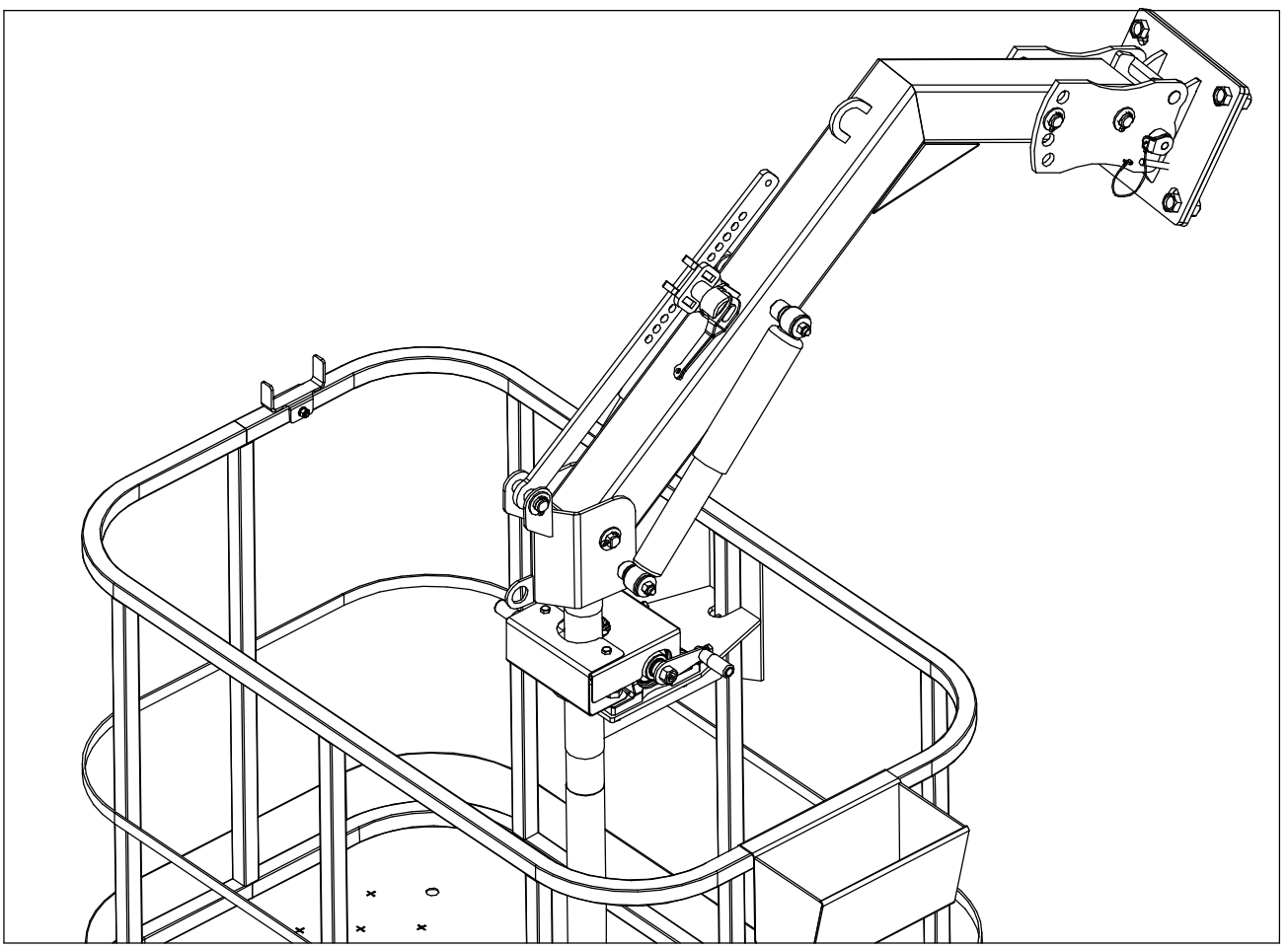

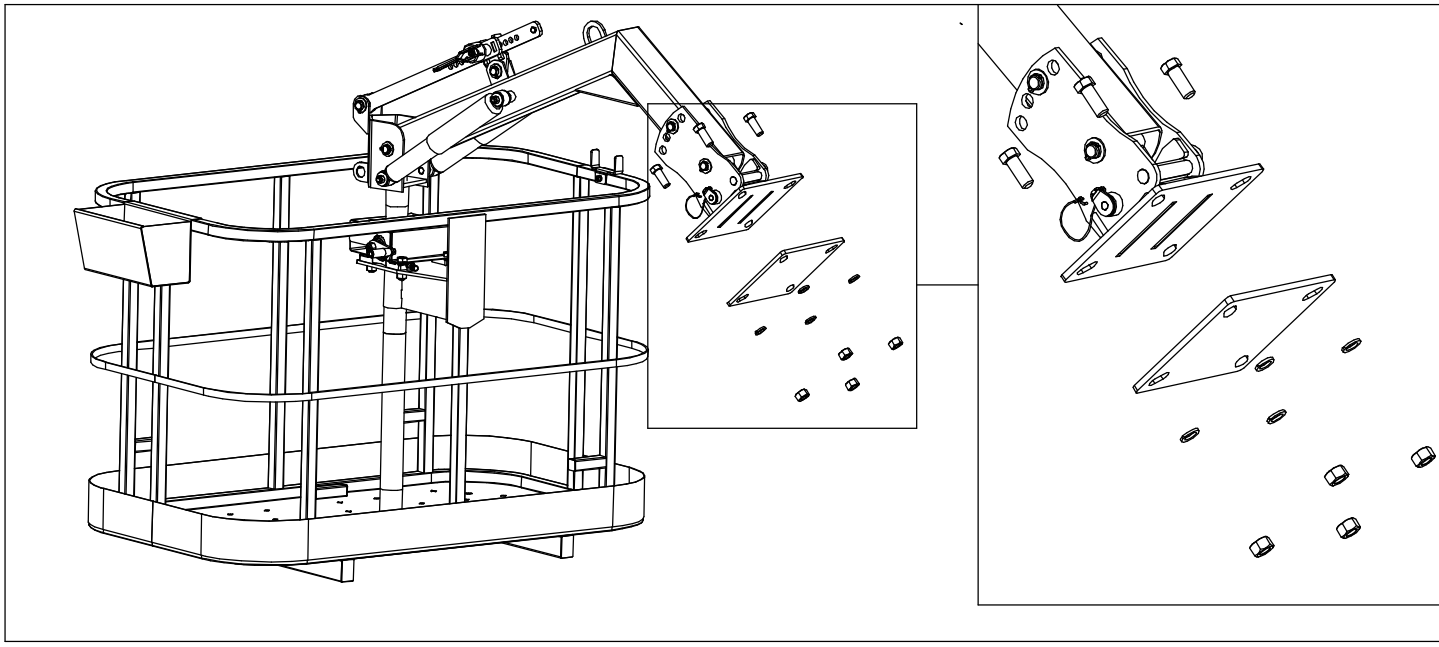

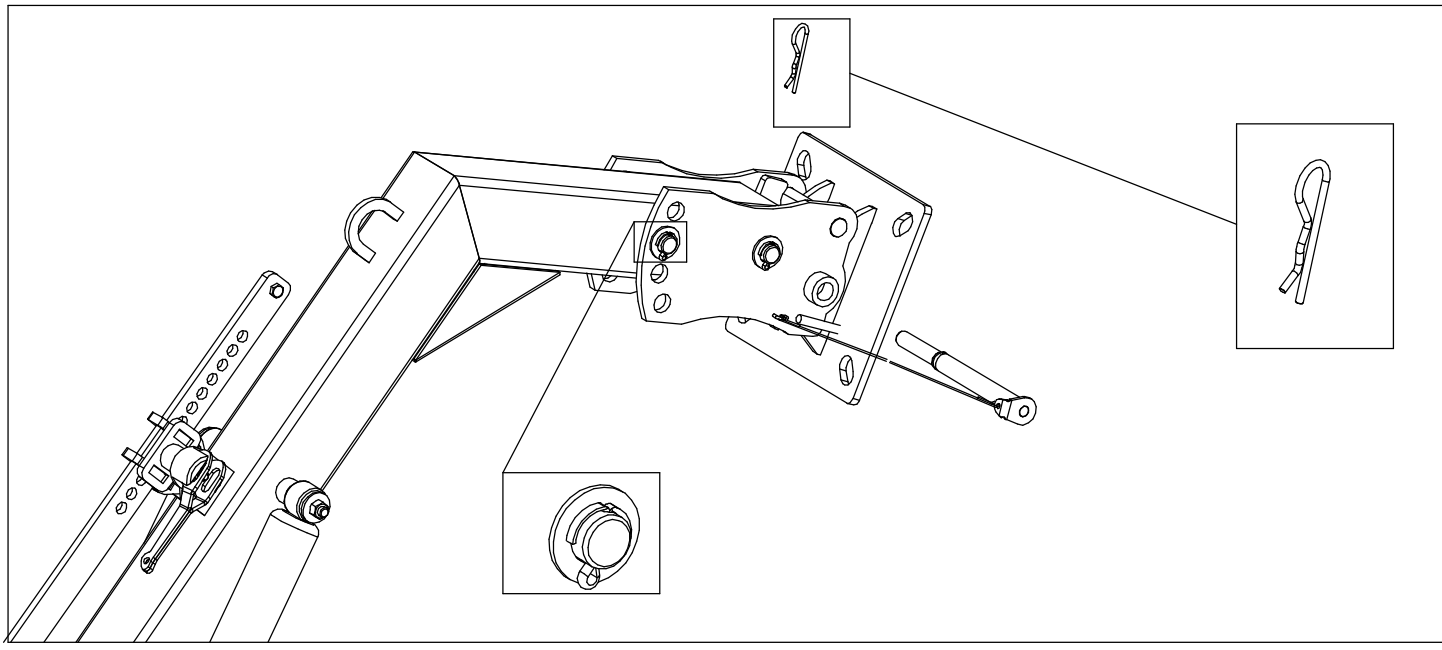

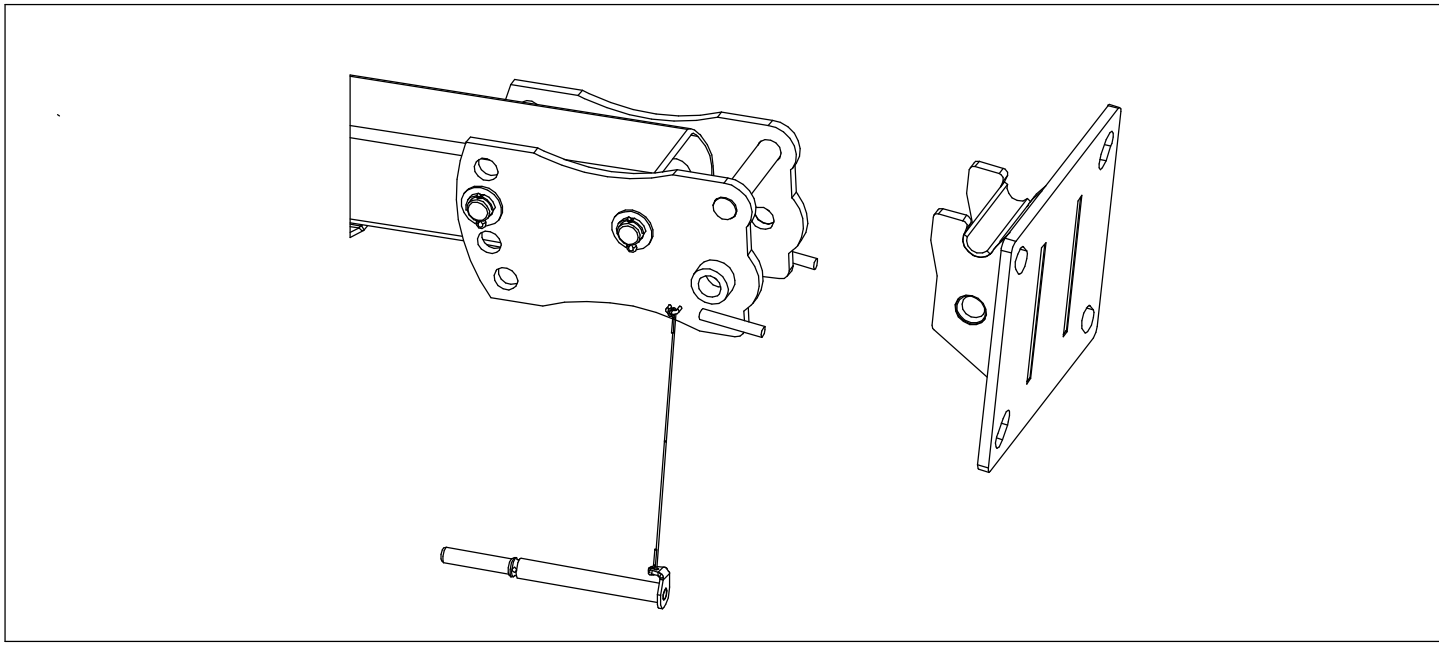

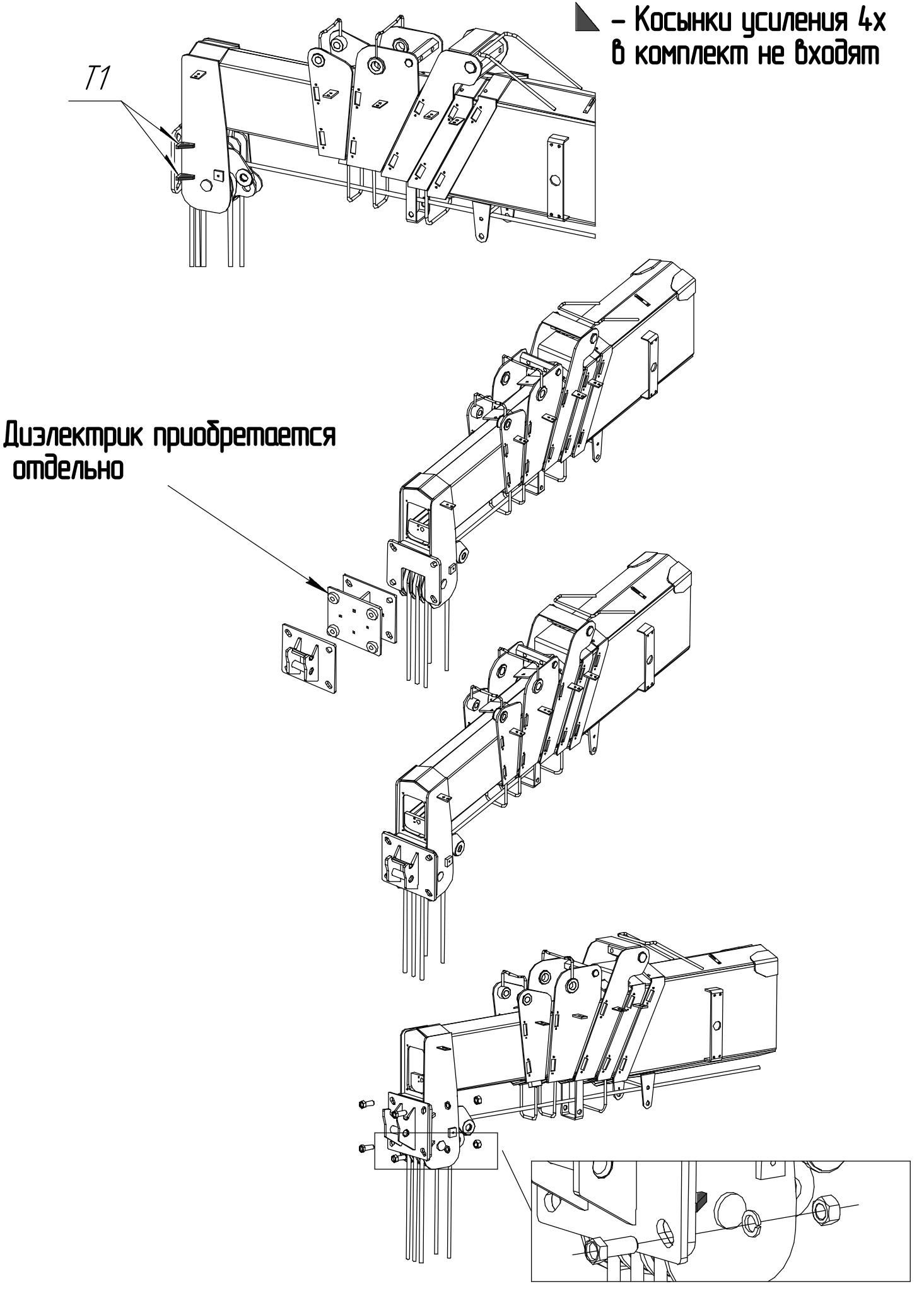
– Косынки усиления 4х
в комплект не входят
T1
Диэлектрик приобретается
отдельно

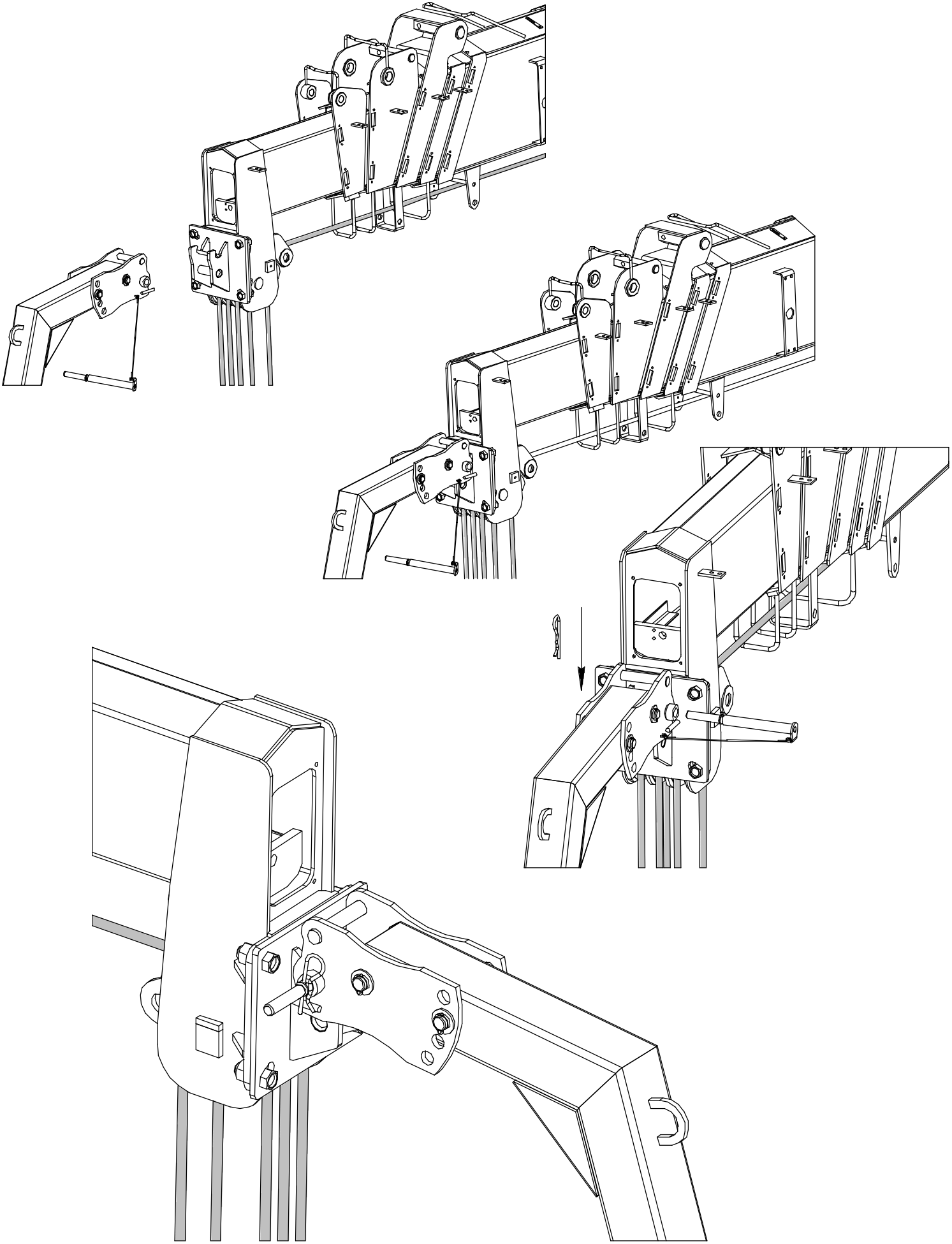

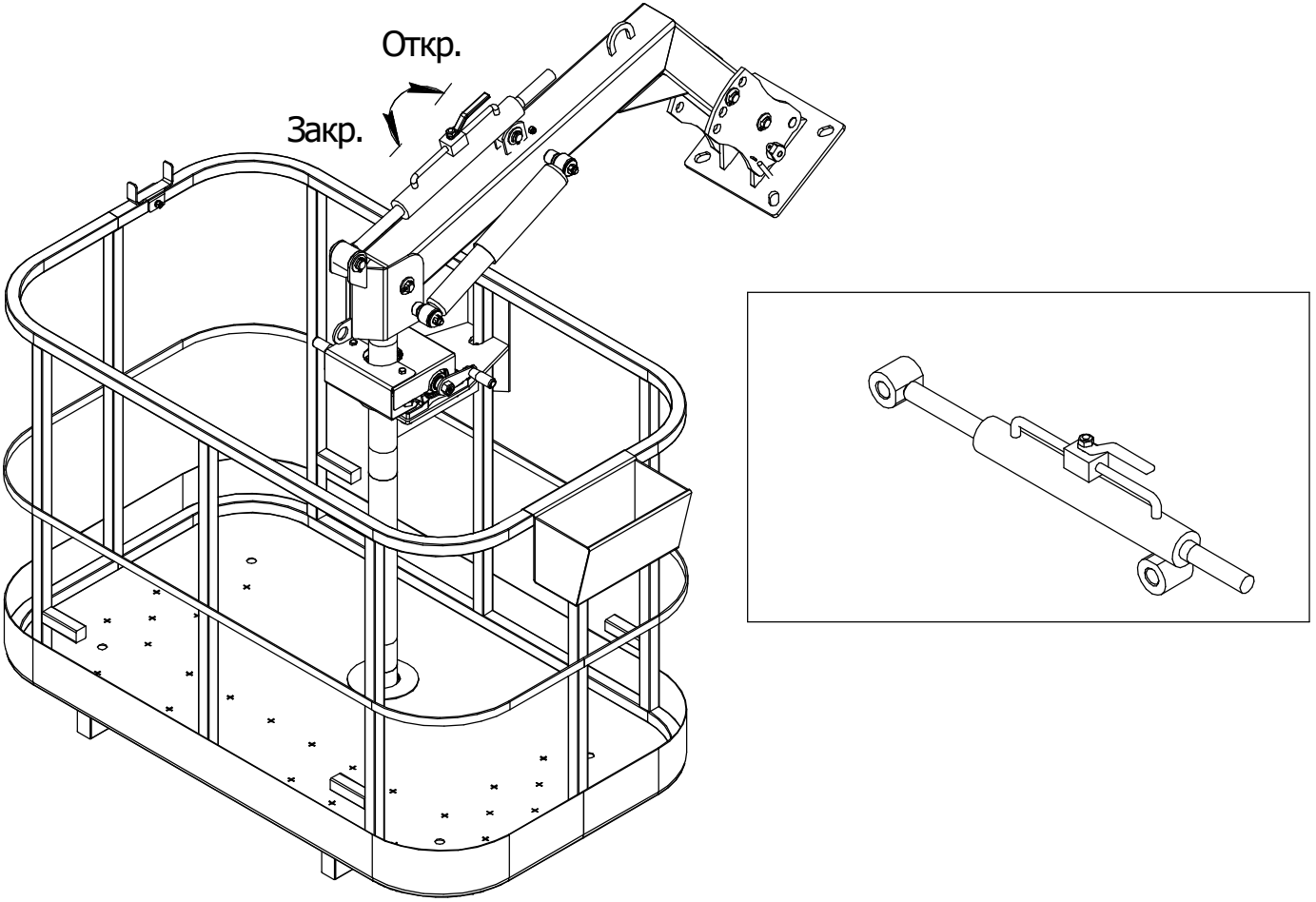
Откр.
Закр.

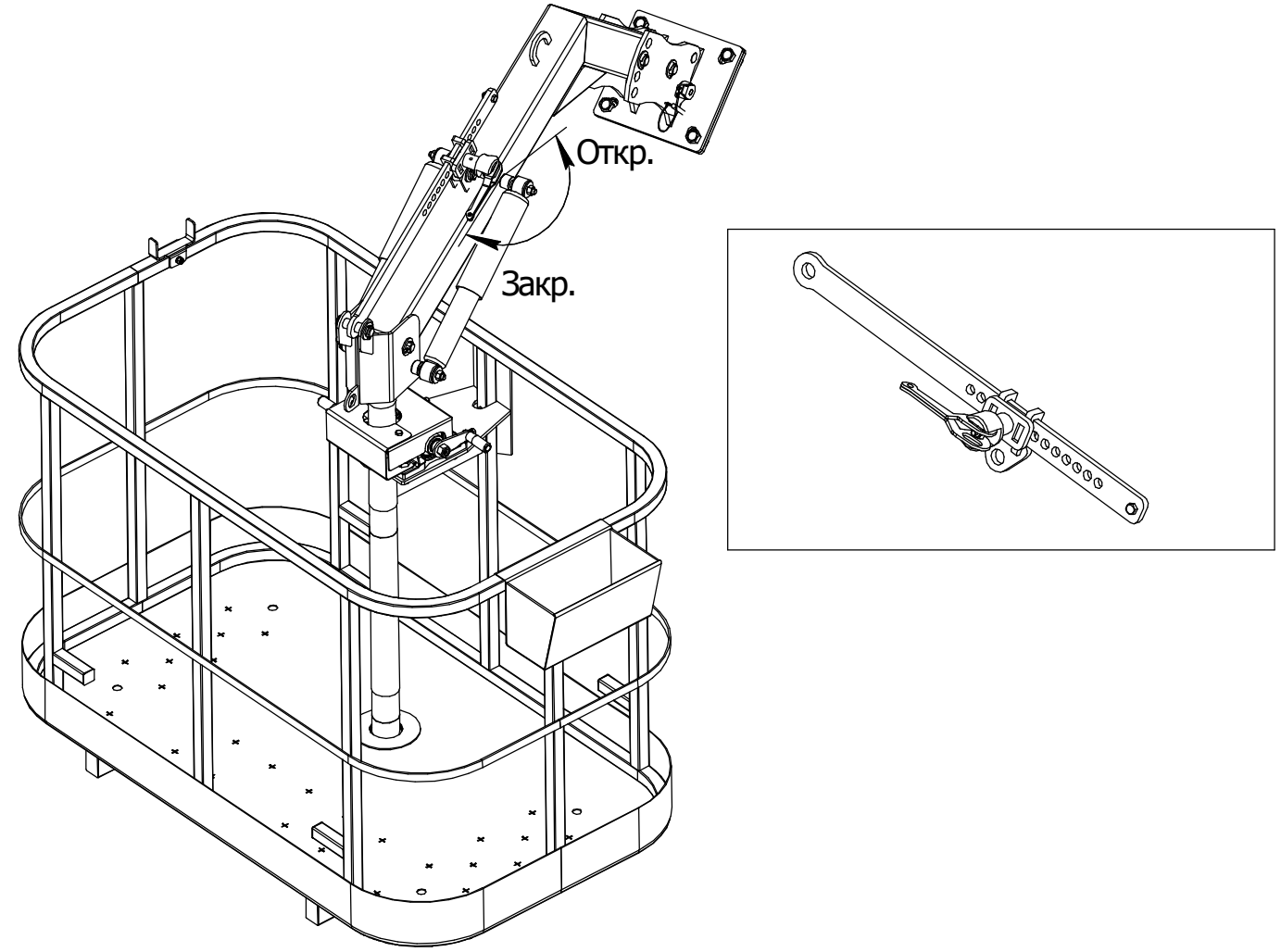
Откр.
Закр.
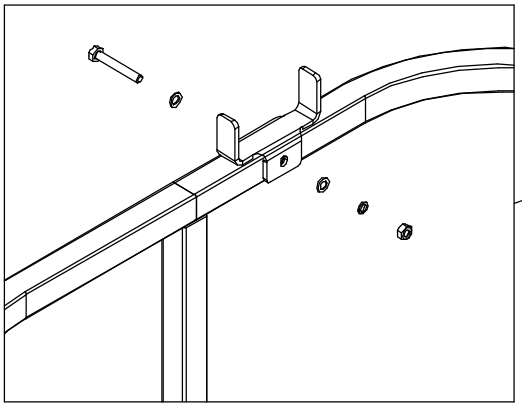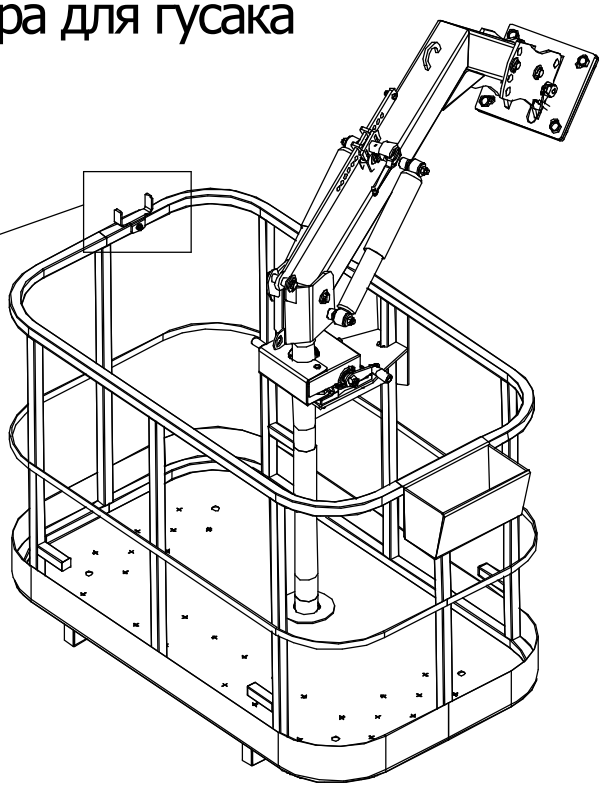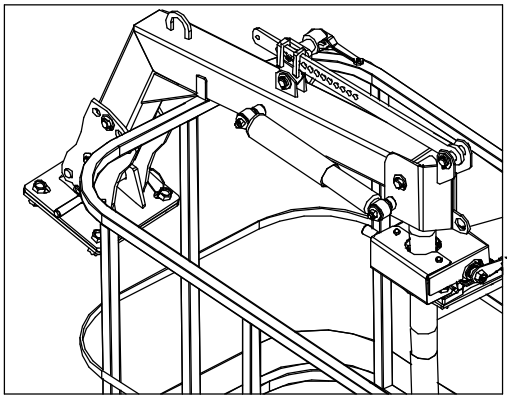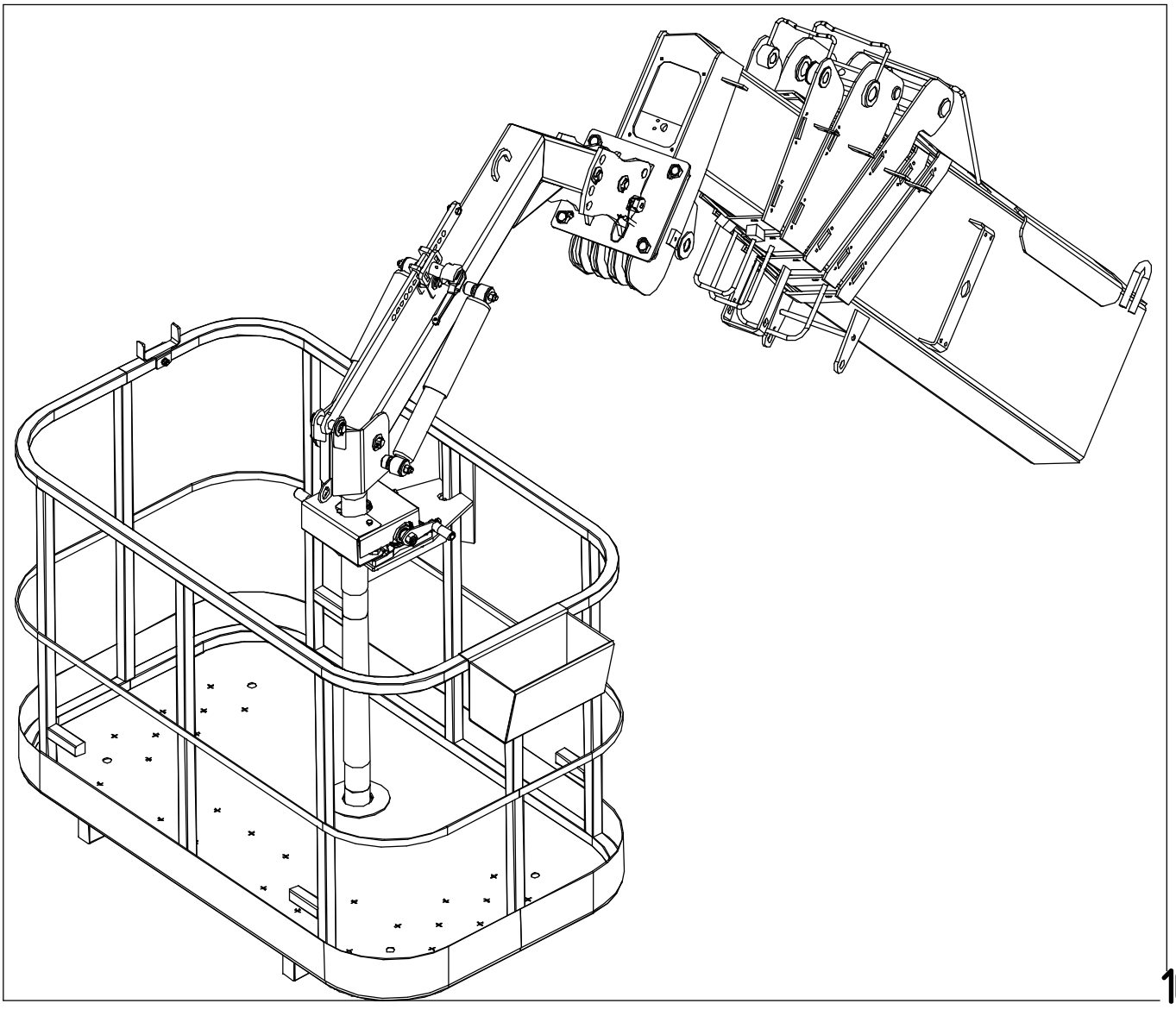
Установка упора для гусака